HELIX NEW

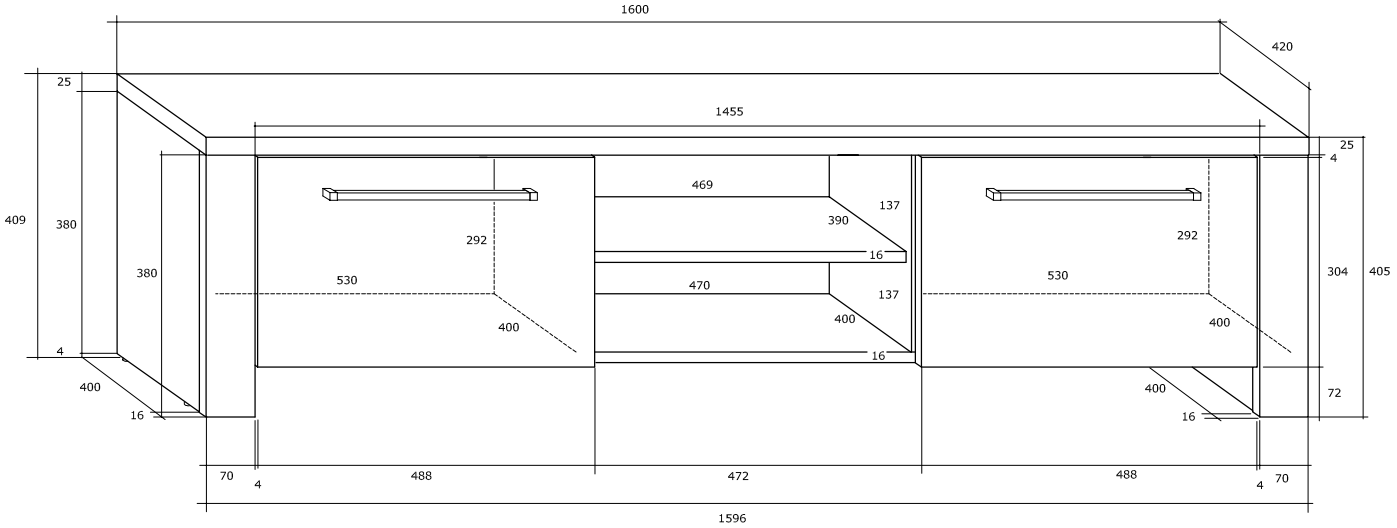
1600
420
25
1455
25
4
409
380
380
469
137
390
292
16
530
470
137
400
400
16
292
530
400
304
405
4
400
16
400
16
72
70
4
488
472
488
4
70
1596

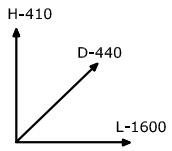
H-410
D-440
L-1600