GRAND

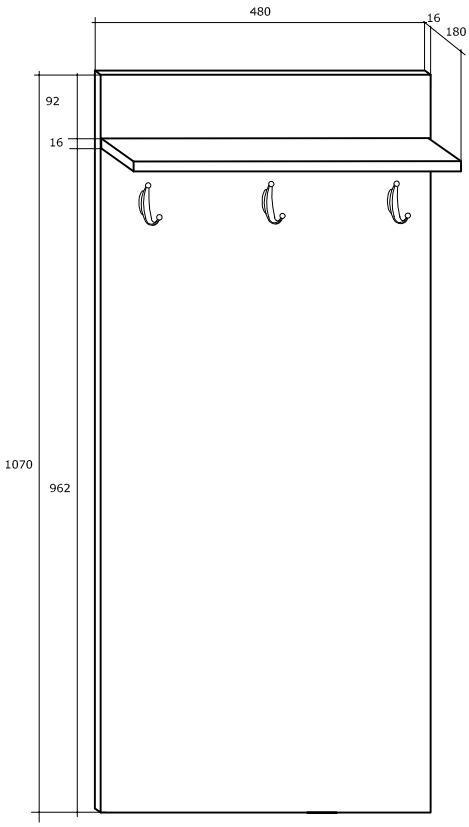
480
16
180
92
16
1070
962

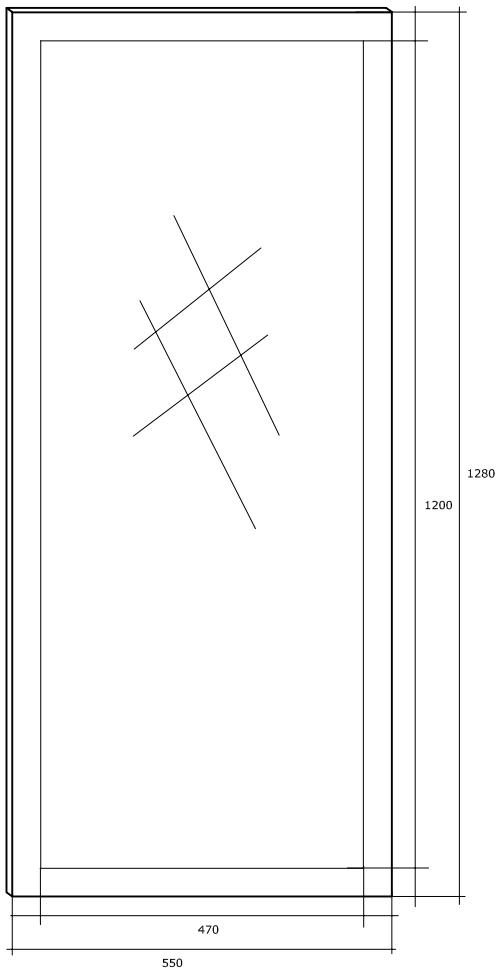
1280
1200
470
550

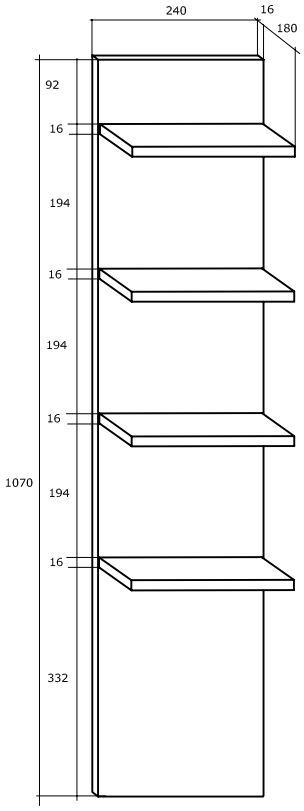
240
16
180
92
16
194
16
194
16
1070
194
16
332

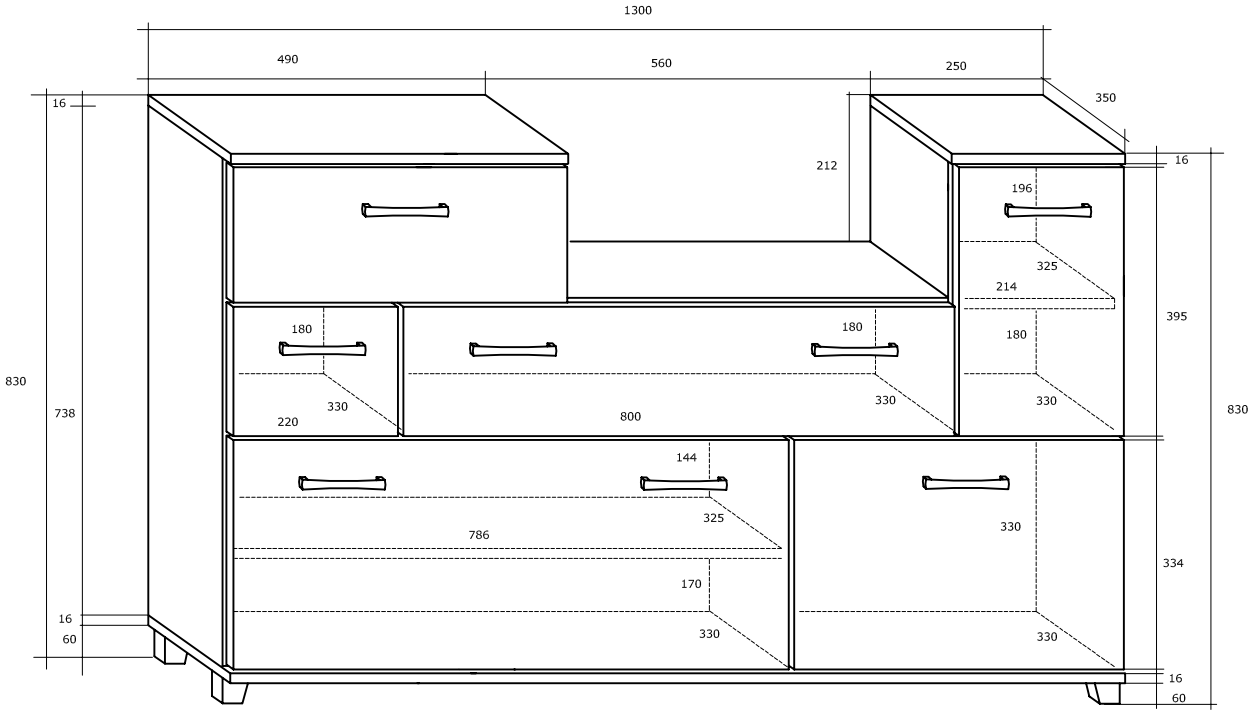
1300
490
560
250
350
16
212
16
196
325
214
395
180
180
180
830
738
330
330
330
220
800
830
144
325
786
330
334
170
16
60
330
330
16
60

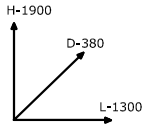
H-1900
D-380
L-1300