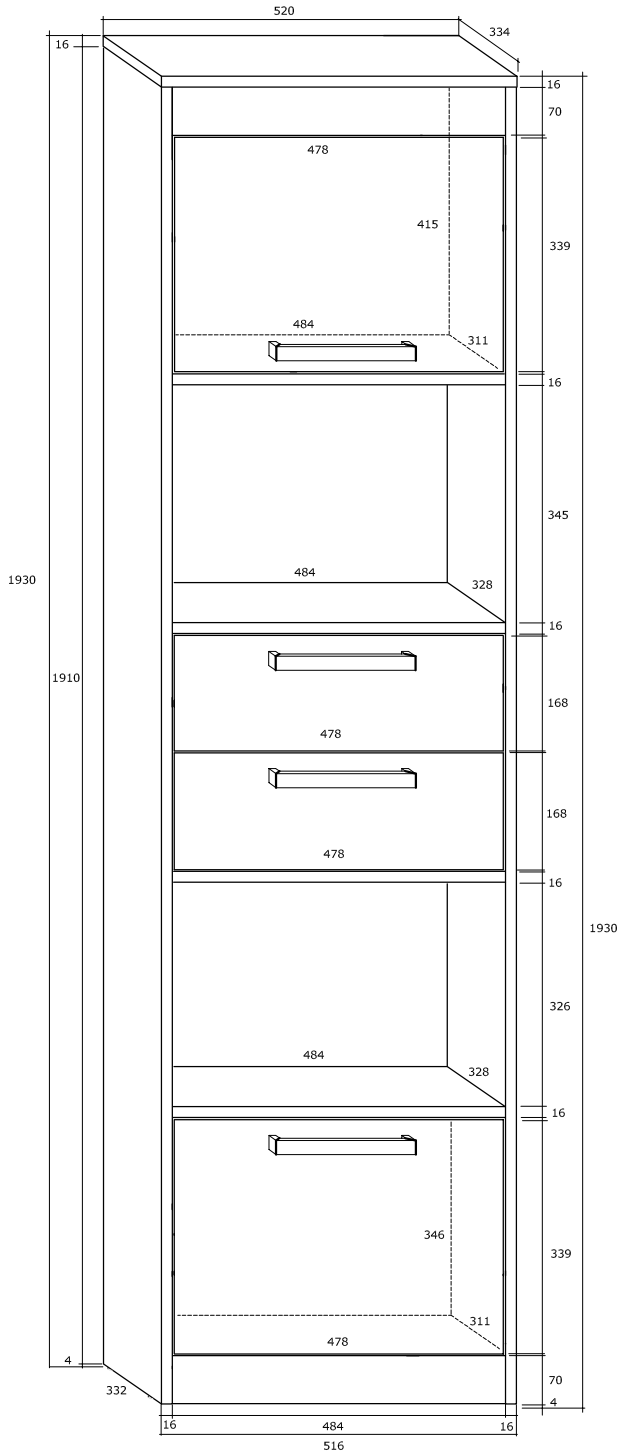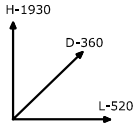MXS-30
REGAŁ W2D2S